Profectis
Technischer Kundendienst
QUELLE.

Serviceunterlage

Produkt-Nr.:
651.435-0

Typ/Privileg-Nr.:
WXLS1441/04

Waschautomat

```
UTS-Nr.:        999         QUELLE
Best.Nr.:       6514350/01
Ger.Bez.:       WASCHAUTOMAT

GKz:                G  GERAET
WGT:                370  WASCHVOLLAUTOMATEN-FRONTLADER
Ditec Produktgruppe: W  WASCHEN
Klassierung:        WA  WASCHMASCHINE
Type/Privileg/Universum.Nr WXLS1441/04
Herstellertyp              WXLS1441/04
Beschreibung               SIEHE GERAETEINFO
VK-Preis: 1019.00

Serviceart:            1
Garantie fuer Kunden  24 Monate
Sondervereinbarungen:  0  SIEHE SERVICEART

Garantiereparatur     0004063  PROFECTIS GMBH
Sondervereinbarungen:       0  SIEHE SERVICEART

--------------------------------------------------------------------------------
Katalog                                        Seite
  Erst  032 HAUPTKATALOG F/S 2003               1184
  Letzt 034 HAUPTKATALOG H/W 2003               1228

--------------------------------------------------------------------------------
Geraete Info:
  BITTE AUF ERZEUGNISNUMMER AUF TYPENSCHILD ACHTEN!!

--------------------------------------------------------------------------------
Technische Daten:

--------------------------------------------------------------------------------
Fehler:

-------------------------------------------------------------------------
```


Nachdruck nicht gestattet
Änderungen vorbehalten

SIEMENS

SIWAMAT XLS1441 – WXLS1441FF/04–V01
SIWAMAT XLS1441 – WXLS1441/04–V02

WASCHGERÄTE
Waschvollautomaten

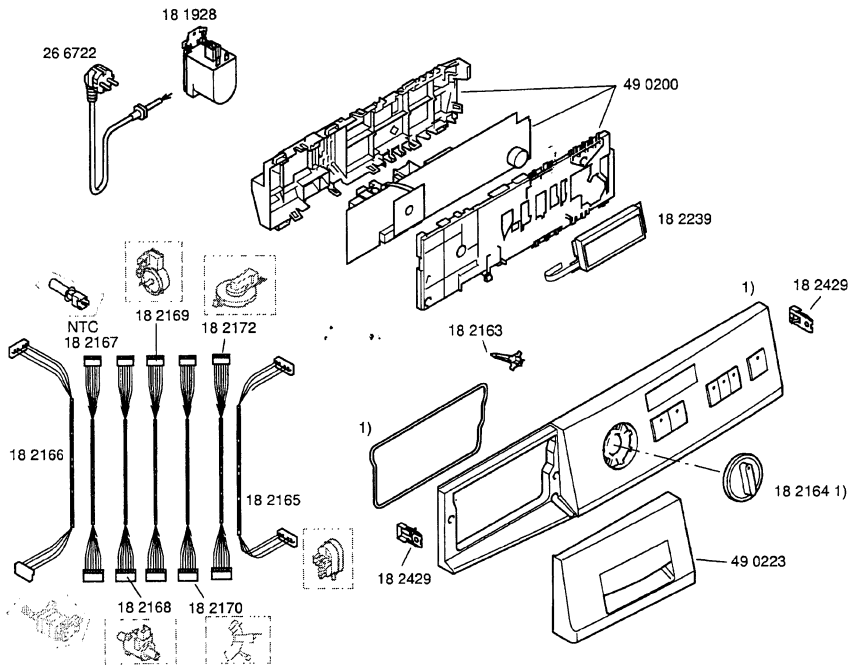

e222277-5/1

Gebrauchs-/
Aufstellanweisung
58 5262 (fr) V01
58 5057 (de) V02

Programmtabelle
58 5267 (fr) V01
58 5058 (de) V02

1) 43 2681
(fr) V01
43 2650
(de) V02

Zubehör:
Bodenbefestigung
WX975600
Aqua-Stop
Verlängerung für
2,5m
WZ10130
Unterbauabdeckung
WZ10090

SIEMENS

SIWAMAT XLS1441 – WXLS1441FF/04–V01
SIWAMAT XLS1441 – WXLS1441/04–V02

WASCHGERÄTE
Waschvollautomaten

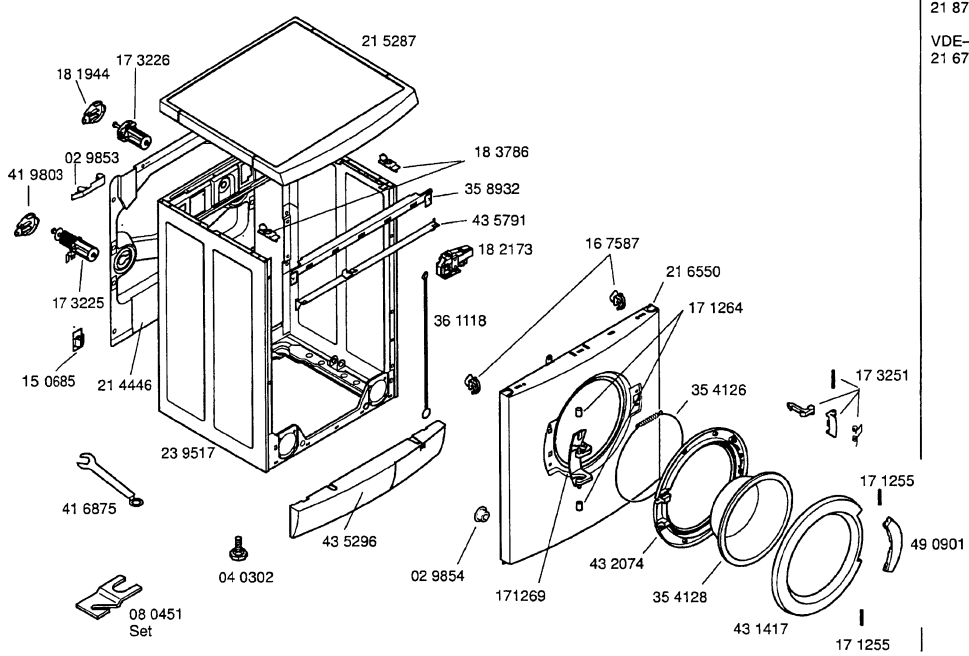

e222277-5/2

Dämmatten-Set
21 8722

VDE-Abdeckung
21 6752

SIEMENS

SIWAMAT XLS1441 – WXLS1441FF/04–V01
SIWAMAT XLS1441 – WXLS1441/04–V02

WASCHGERÄTE
Waschvollautomaten

1) 23 8402

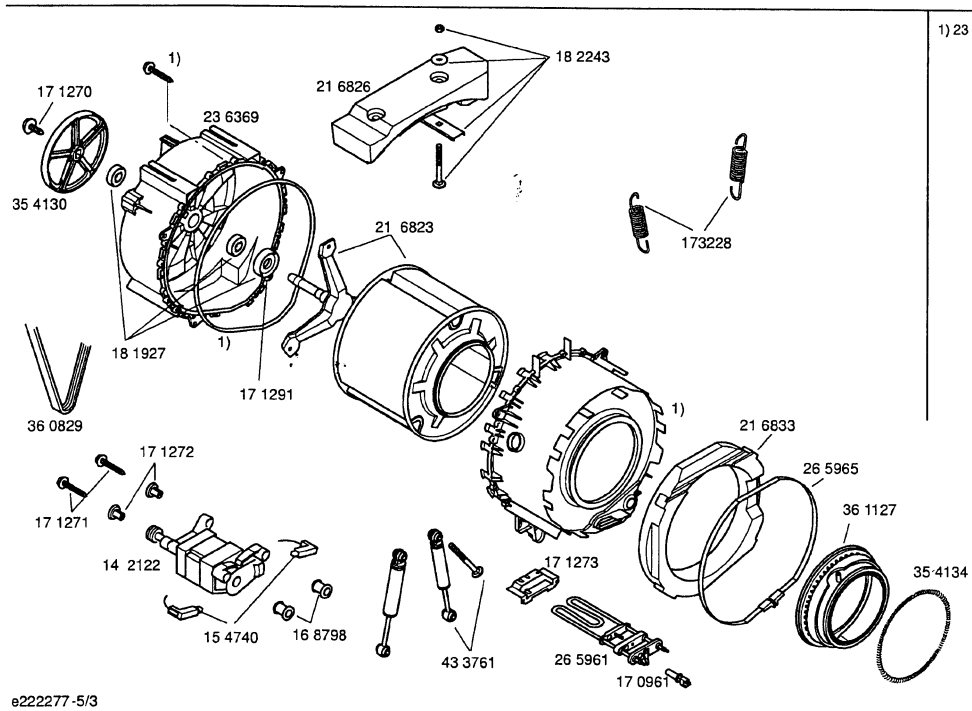

e222277-5/3

SIEMENS

SIWAMAT XLS1441 – WXLS1441FF/04–V01
SIWAMAT XLS1441 – WXLS1441/04–V02

WASCHGERÄTE
Waschvollautomaten

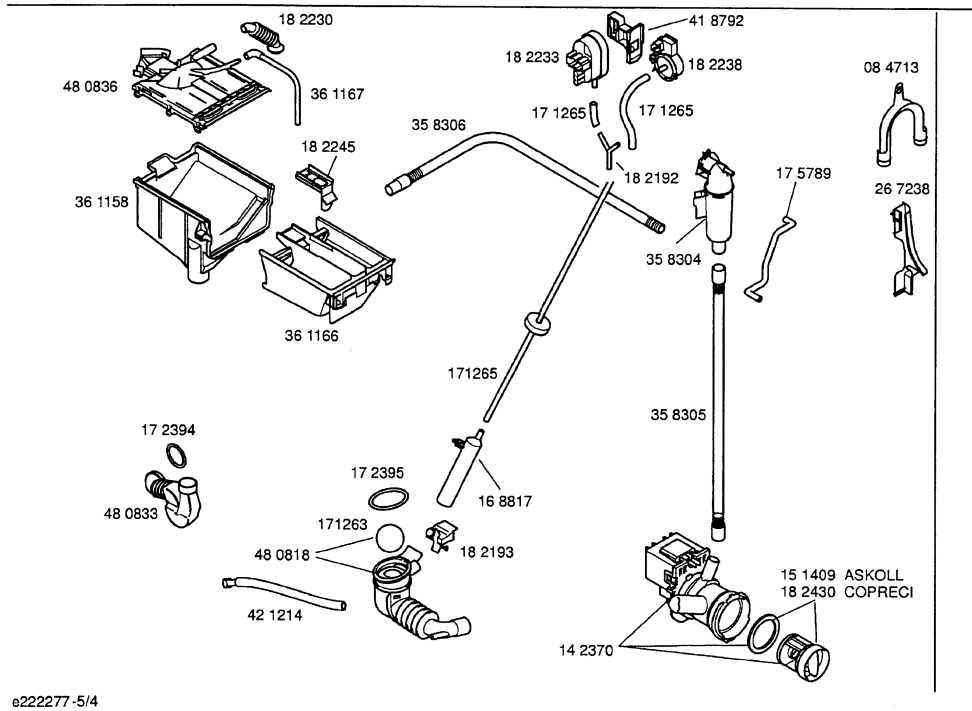

e222277-5/4

SIEMENS

SIWAMAT XLS1441 – WXLS1441FF/04–V01
SIWAMAT XLS1441 – WXLS1441/04–V02

WASCHGERÄTE
Waschvollautomaten

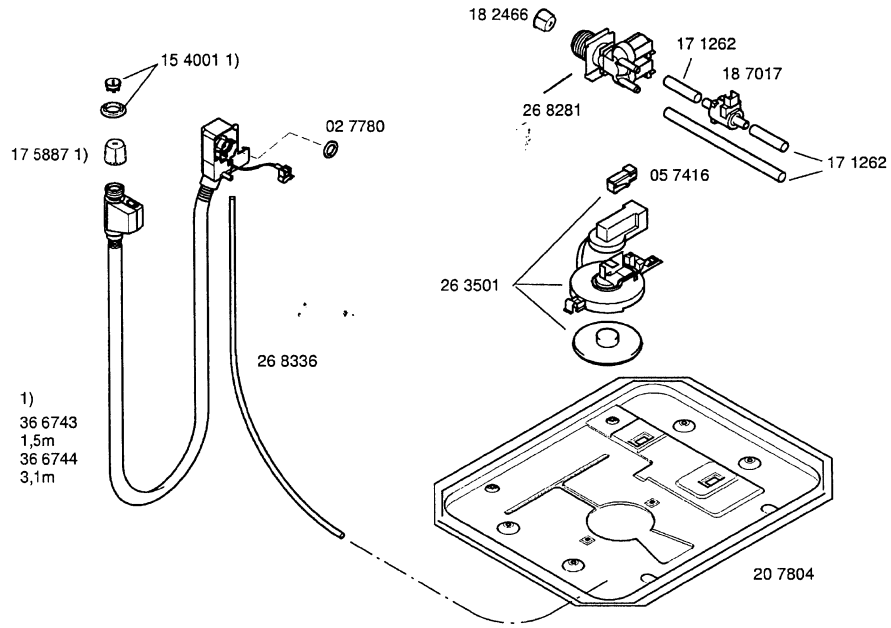

e222277-5/5

ProduktNr.:

651.4350

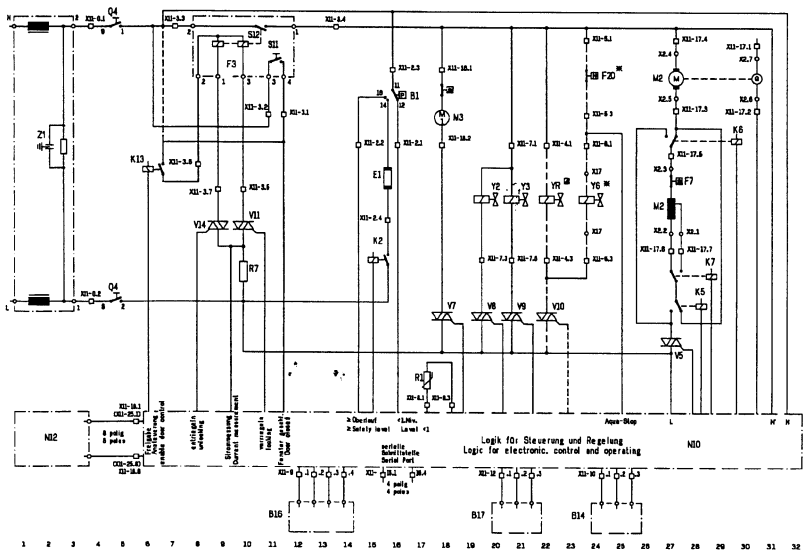

Geräteliste	Strompfad
B1 W - Regler	16
B14 Drucksensor	19
B16 Spülsensor	11
B17 Durchflußsensor (Vorw.)	19
E1 Heizung	16
F3 Schalter-Fenster m. Verriegelung	9
F7 Schutzschalter - Motor	26
F20 Schalter (Aqua-Stop)	24
K2 Relais - Heizung	15
K5 Relais - Reversieren	29
K6 Relais - Reversieren	30
K7 Relais - Feldumschaltung	29
K13 Relais - Verriegelung	6
M2 Motor - Waschen / Schleudern	27
M3 Motor - Pumpe	18
N10 Modul - Steuerung + Bedienung	6...
N12 Modul - LCD-Anzeige	1...3
Q4 Hauptschalter	5
R1 NTC (Temperatur - Sensor)	17
R7 Meßwiderstand	10
S11 Kontakt-Fenster geschlossen	11
S12 Kontakt-Fenster verriegelt	11
V5 Triac - Motorregelung	27
V7 Triac - Pumpe	18
V8 Triac - M-Ventil (Hauptw.)	20
V9 Triac - M-Ventil (Vorw.)	21
V10 Triac - M-Ventil (Warmw./Aqua-Stop)	22
V11 Triac - Verriegelung	10
V14 Triac - Verriegelung (entriegeln)	9
X2 Steckverbindung - Motor	27-30
X11 Steckverb. Modul-Steuerung	6-31
X17 Steckverbindung (Aqua-Stop)	24
Y2 Magnetventil (Hauptwäsche)	20
Y3 Magnetventil (Vorwäsche)	21
Y6 Magnetventil (Aqua-Stop)	24
YR Magnetventil (Warmwasser)	22
Z1 Entstörer - Netz	3

List of Components	Current Path
B1 Pressure Switch	16
B14 Pressure Sensor	23
B16 Sensor - Rinse	11
B17 Flowmeter (Inlet Valve Prewash)	19
E1 Heater	16
F3 Porthole with Interlock	9
F7 Motor Overload	26
F20 Aqua Stop Switch	24
K2 Heater Relay	15
K5 Reversing Relay	29
K6 Reversing Relay	30
K7 Relay (Motor Field)	29
K13 Relay Locking	6
M2 Wash/Spin Motor	27
M3 Pump Motor	18
N10 Operating + Power Module	6...
N12 LCD-Display Module	1...3
Q4 Main Switch On/Off Switch	5
R1 NTC Temperature Sensor	17
R7 Shunt	10
S11 Contact - Door closed	11
S12 Contact - Door locked	10
V5 Triac Motor Control	27
V7 Triac Pump	18
V8 Triac Inlet Valve Main Wash	20
V9 Triac Inlet Valve Prewash	21
V10 Triac Inlet Valve W/Water / Aqua Stop	22
V11 Triac Interlock	10
V14 Triac Interlock (unlocking)	9
X2 Motor Connector Plug	27-30
X11 Plug in Connection Module	6-31
X17 Plug in Connection Aqua Stop	24
Y2 Inlet Valve Main Wash	20
Y3 Inlet Valve Prewash	21
Y6 Inlet Valve Aqua Stop	24
YR Inlet Valve Warm Water	22
Z1 Mains Suppressor	3

5500 003 408	Ausg.: / Issue: A 08.00
M 6	SO-20/ 1358

(...) und — — wahlweise
Geräte mit Warmwasser
Geräte mit Aqua-Stop

	K5	K6
Trommel Rechtslauf	Ein	Aus
Trommel Linkslauf	Aus	Ein

Drehrichtung Schleuderm:
gegen Uhrzeigersinn (Türseite aus gesehen)

Steckverb. Modul
Steckverb. am elektr. Bauteil

(...) and — — optional
Appliances with warm water
Appliances with aqua stop

	K5	K6
Drum rotation right	on	off
Drum rotation left	off	on

Spinning rotation:
anti clockwise (view from doorside)

Connector module
Connector to elec. component

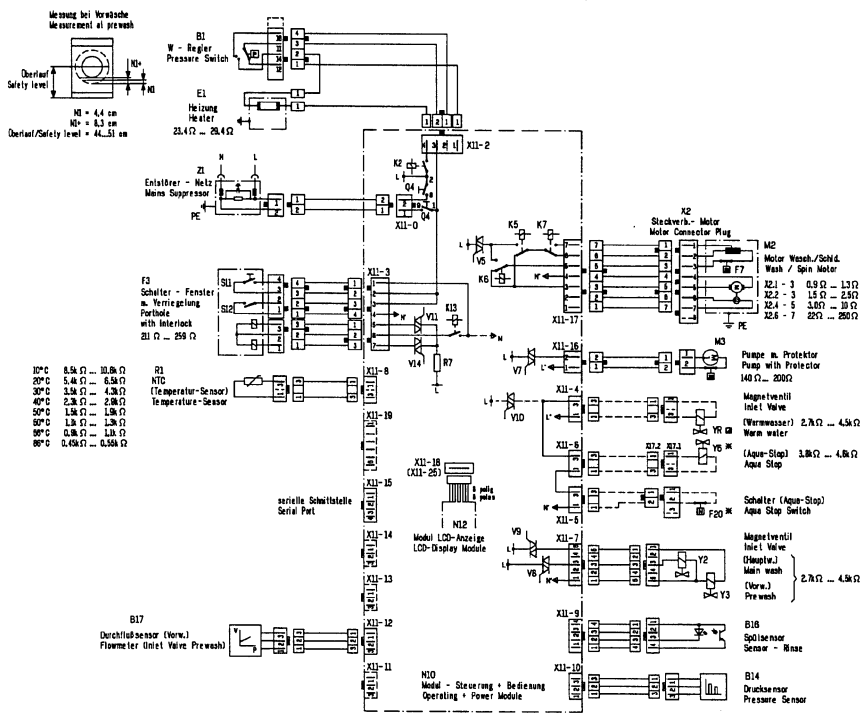

F7 Schutzschalter - Motor
K2 Relais - Heizung
K5 Relais Reversieren
K6 Relais Reversieren
K7 Relais Feldumschaltung
K13 Relais Verriegelung
Q4 Hauptschalter
R7 Meßwiderstand
V5 Triac - Motorregelung
V7 Triac - Pumpe
V8 Triac - M-Ventil (Hauptw.)
V9 Triac - M-Ventil (Vorw.)
V10 Triac - M-Ventil (Warmw./Aqua-Stop)
V11 Triac - Verriegelung
V14 Triac - Verriegelung (entriegeln)
X17 Steckverb. (Aqua-Stop)

Geräte mit Aqua-Stop
Geräte mit Warmwasser
(...) und — — wahlweise

	K5	K6
Trommel Rechtslauf	Ein	Aus
Trommel Linkslauf	Aus	Ein

PE erc Hauptterde
Heizung
Motor

F7 Motor Overload
K2 Heater Relay
K5 Reversing Relay
K6 Reversing Relay
K7 Relay (Motor Field)
K13 Relay Locking
Q4 Main Switch On/Off Switch
R7 Shunt
V5 Triac Motor Control
V7 Triac Pump
V8 Triac Inlet Valve Main Wash
V9 Triac Inlet Valve Prewash
V10 Triac Inlet Valve W/Water / Aqua Stop
V11 Triac Interlock
V14 Triac Interlock (unlocking)
X17 Plug in Connection Aqua Stop

Appliances with aqua stop
Appliances with warm water
(...) and — — optional

	K5	K6
Drum rotation right	on	off
Drum rotation left	off	on

PE : Main Earth
Heater
Motor

5500 003 409	Ausg.: / Issue: C 12.00
M 6	SO-20/ 1359

Produkt-Nr.:

651.4350

Ablauf-Anzeige: Text im Display ✱ / Progress: Text in display	1	9	5	13	9	9	9	16/18	5	5	13	10	10	10	10	15	16/17	8(7)	16/17	8	16/17	8	16/17	8	16/17	11	14	3	12	12	4
Programmabschnitt / Programme section	VPE	F	F	F	N	F, W	W	P,S	F	F	F	N	W	W	(W)	(F,W)	P,S	F,SP	P,S	F,SP	P,S	F,SP	P,S	F,SP	P,S	F, Sp	Stop stop	P, S	A	K	Aus off
Heizung (max.) / Heating (max.)						30°C						90°C	90°C																		
Warmwasserregelung (max.) / Hot water control (max.)										90°C	90°C	90°C	90°C	90°C	90°C																
Trommellauf / Drum motion 50					×	×	×	×				×	×	×	(X)	(X)		×	×	×	×	×	×	×	×	×		×	×	×	
45																															
35																															
27																															
25			D	D	×					D	D	×																			
0		×							×								×														
Schleuderdrehzahl / Spin speed — Normal								400									1000		1000		1000		1000		1000			1000 + max			
Bügelleicht / Reduced Ironing								400									800		800		800		800		800			400,500,600,800			
Ventil / Valve		Y3	Y3	Y3	Y3	Y3	Y3		Y3	Y2 YR-Y2	Y3 YR-Y2	Y3 YR-Y2	Y3 YR-Y2	Y3 YR-Y2	Y3 YR-Y2	Y3		Y3		Y3		Y3		Y3		Y2+Y3					
Wasserstands-Verlauf / Water level progression — N1+, N1																															
Positionszeit / Time interval at position — Normal	-24h									<1/2		2/3	TS	5		(F+2)	S			F+2/8	S	F+2/8	S	F+2/8	S	F+2/8		S	1/2		
Zeiten sind ca. Angaben in min. / Times are approx. details in min — Warmwasser / Hot water	-24h									<1/2		2/3	TS	5		(F+2)	S			F+2/8	S	F+2/8	S	F+2/8	S	F+2/8		S	1/2		
mn / max — ◪ 60°C Flecken / 60°C Stains	-24h									<1/2		2/3	(76)	91	(10)		S			F+2/8	S	F+2/8	S	F+2/8	S	F+2/8		S	1/2		
Vorwäsche / Prewash	-24h		<1/2		2/3	F+12		S		<1/2		2/3	TS	5		(F+2)	S			F+2/8	S	F+2/8	S	F+2/8	S	F+2/8		S	1/2		
Taste/button → eco	-24h									<1/2		2/3	30/86			(F+2)	S			F+2/8	S	F+2/8	S	F+2/8	S	F+2/8		S	1/2		
Taste/button → Intensiv Waschen / Intensive Wash	-24h									<1/2		2/3	30/71			(F+2)	S			F+2/8	S	F+2/8	S	F+2/8	S	F+2/8		S	1/2		
Taste/button → Bügelleicht / Reduced Ironing	-24h									<1/2		2/3	TS	5		(F+2)	S			F+2/8	S	F+2/8	S	F+2/8	S	F+2/8		S	1/2	4	
Taste/button → Spülen plus / Rinse Plus	-24h									<1/2		2/3	TS	5		(F+2)	S	F+2/8	S	F+2/8	S	F+2/8	S	F+2/8	S	F+2/8		S	1/2		
Schaumablauf / Foam sequence																	(S)	F+3	(S)	F+3	(S)	F+3	(S)	F+3	(S)	F+2/8		(S)	1/2		

Hinweise / Bedingungen
Notes / conditions

VPE	Vorwahl / Programmzeilende	VPE	Preselection / end of wash programme
D	Dauerdrehen	D	Continuous turn
F	Füllen	F	Filling
N	Netzen	N	Dampening
W	Waschen	W	Washing
P	Pumpen	P	Pumping
S	Schleudern	S	Spinning
Sp	Spülen	Sp	Rinsing
A	Auflockern	A	Loosening
K	Knittenschutz	K	Crease protection
(...)	Ausführung optional	(...)	Execution depends on option
NS	Niveaustop	NS	Level reached
TS	Thermostop	TS	Temperature reached
CD	Cooldown	CD	Cool down

✱ Text:

1 verzögerter Start
2 bereit
3 Endschleudern
4 Wäsche entnehmen
5 Waschmittel einspülen
6 Spülen
7 Zusatzspülen: Schaum
8 Spülen mit Aquasensor
9 Vorwaschen
10 Waschen
11 Weichspülen
12 Auflockern
13 Mengenautomatik aktiv
14 Schleudern?
15 Laugenabkühlung
16 Pumpen
17 Spülschleudern
18 Zwischenschleudern
19 Schleudern?

✱ Text:

1 Delayed start
2 Ready
3 Final spin
4 Remove washing
5 Dispense detergent
6 Rinse
7 Extra rinse: Foam
8 Rinse with Hyd.Sensor
9 Prewash
10 Wash
11 Fabric softening
12 Fluff
13 Load adjust. active
14 Spin?
15 Water cooling
16 Pump
17 Rinse+Spin
18 Intermediate spin
19 Spin?

90CD — Intensiv Waschen / Intensive Wash

Spülen plus / Rinse Plus

optional Spülsensor / Sensor-Rinse

◪ wahlweise 60 Cross Intensiv
— · — optional
Y Ventil
Y3 Vorwaschkammer I
Y2 Hauptwaschkammer II
Y2+Y3 Weichspülkammer ❄
YR-Y2 Hauptwaschkammer II mit Warmwasser

◪ optional 60 Cross Intensiv
— · — optional
Y Valve
Y3 Prewash compartment I
Y2 Main wash compartment II
Y2+Y3 Fabric softener compartment ❄
YR-Y2 Main wash compartment II with hot water

Koch/Buntwäsche
Cottons+Linens
30° ... 90°C

5500 003 410	Ausg.: E / Issue:	11.01
M 6 . .	SO-20/1360	

Ablauf-Anzeige: Text im Display ✱ / Progress: Text in display	1	9	5	13	9	9	9	16/18	5	5	13	10	10	10		15	16/17	8(7)	16/17	8	16/17	8	16/17	8	16/17	11	14	3	12	12	4
Programmabschnitt / Programme section	VPE	F	F	F	N	F, W	W	P,S	F	F	F	N	W	W		(F,W)	P,S	F,SP	P,S	F,SP	P,S	F,SP	P,S	F,SP	P,S	F, Sp	Stop stop	P, S	A	K	Aus off
Heizung (max.) / Heating (max.)						30°C						60°C	60°C																		
Warmwasserregelung (max.) / Hot water control (max.)										60°C	60°C	60°C	60°C	60°C																	
Trommellauf / Drum motion 50					×	×	×					×	×			(X)		×	×	×	×	×	×	×	×	×		×	×	×	
45																															
35																															
27																															
25			D	D	×					D	D	×																			
0		×							×								×														
Schleuderdrehzahl / Spin speed — Normal								400									400		400		400		400		400			400,800			
Bügelleicht / Reduced Ironing								400									400		400		400		400		400			400,600,800			
Ventil / Valve		Y3	Y3	Y3	Y3	Y3	Y3		Y3	Y2 YR-Y2	Y3 YR-Y2	Y3 YR-Y2	Y3 YR-Y2	Y3 YR-Y2		Y3		Y3		Y3		Y3		Y3		Y2+Y3					
Wasserstands-Verlauf / Water level progression — N1+, N1																															
Positionszeit / Time interval at position — Normal	-24h									<1/2		2/3	TS	5		(F+2)	S			F+2/5	S	F+2/5	S	F+2/5	S	F+2/5		S	1/2		
Zeiten sind ca. Angaben in min. / Times are approx. details in min — Warmwasser / Hot water	-24h									<1/2		2/3	TS	5		(F+2)	S			F+2/5	S	F+2/5	S	F+2/5	S	F+2/5		S	1/2		
mn / max																															
Vorwäsche / Prewash	-24h		<1/2		2/3	F+10		S		<1/2		2/3	TS	5		(F+2)	S			F+2/5	S	F+2/5	S	F+2/5	S	F+2/5		S	1/2		
Taste/button → eco	-24h									<1/2		2/3	30/55			(F+2)	S			F+2/5	S	F+2/5	S	F+2/5	S	F+2/5		S	1/2		
Taste/button → Intensiv Waschen / Intensive Wash	-24h									<1/2		2/3	30/50			(F+2)	S			F+2/5	S	F+2/5	S	F+2/5	S	F+2/5		S	1/2		
Taste/button → Bügelleicht / Reduced Ironing	-24h									<1/2		2/3	TS	5		(F+2)	S			F+2/5	S	F+2/5	S	F+2/5	S	F+2/5		S	1/2	4	
Taste/button → Spülen plus / Rinse Plus	-24h									<1/2		2/3	TS	5		(F+2)	S	F+2/5	S	F+2/5	S	F+2/5	S	F+2/5	S	F+2/5		S	1/2		
Schaumablauf / Foam sequence																	(S)	F+3	(S)	F+3	(S)	F+3	(S)	F+3	(S)	F+2/5		(S)	1/2		

Hinweise / Bedingungen
Notes / conditions

VPE	Vorwahl / Programmzeilende	VPE	Preselection / end of wash programme
D	Dauerdrehen	D	Continuous turn
F	Füllen	F	Filling
N	Netzen	N	Dampening
W	Waschen	W	Washing
P	Pumpen	P	Pumping
S	Schleudern	S	Spinning
Sp	Spülen	Sp	Rinsing
A	Auflockern	A	Loosening
K	Knittenschutz	K	Crease protection
(...)	Ausführung optional	(...)	Execution depends on option
NS	Niveaustop	NS	Level reached
TS	Thermostop	TS	Temperature reached
CD	Cooldown	CD	Cool down

✱ Text:

1 verzögerter Start
2 bereit
3 Endschleudern
4 Wäsche entnehmen
5 Waschmittel einspülen
6 Spülen
7 Zusatzspülen: Schaum
8 Spülen mit Aquasensor
9 Vorwaschen
10 Waschen
11 Weichspülen
12 Auflockern
13 Mengenautomatik aktiv
14 Schleudern?
15 Laugenabkühlung
16 Pumpen
17 Spülschleudern
18 Zwischenschleudern
19 Schleudern?

✱ Text:

1 Delayed start
2 Ready
3 Final spin
4 Remove washing
5 Dispense detergent
6 Rinse
7 Extra rinse: Foam
8 Rinse with Hyd.Sensor
9 Prewash
10 Wash
11 Fabric softening
12 Fluff
13 Load adjust. active
14 Spin?
15 Water cooling
16 Pump
17 Rinse+Spin
18 Intermediate spin
19 Spin?

60°C

Spülen plus / Rinse Plus

optional Spülsensor / Sensor-Rinse

— — optional
Y Ventil
Y3 Vorwaschkammer I
Y2 Hauptwaschkammer II
Y2+Y3 Weichspülkammer ❄
YR-Y2 Hauptwaschkammer II mit Warmwasser

— — optional
Y Valve
Y3 Prewash compartment I
Y2 Main wash compartment II
Y2+Y3 Fabric softener compartment ❄
YR-Y2 Main wash compartment II with hot water

Pflegeleicht
Easy-care
30° ... 60°C

5500 003 411	Ausg.: C / Issue:	03.01
M 6 . .	SO-20/1361	

ProduktNr.:

651.4350

Ablauf-Anzeige: Text im Display ✱ / Progress: Text in display	1	9	5		9	9	9	16/18	5	5		10	10	10	10		16/17	8(7)	16/17	8	16/17	8	16/17	8	16/17	11	14	3	12	12	4
Programmabschnitt / Programme section	VPE	F	F		N	F. W	W	P	F	F		N	F	W	W		P	F.SP	P	F.SP	P	F.SP	P	F.SP	P	F. Sp	Stop stop	P. S	A	K	Aus off
Heizung (max.) / Heating (max.)						30°C								30°C																	
Warmwasserregelung (max.) / Hot water control (max.)																															
Trommellauf / Drum motion 50						×	×	×					×	×	×			×	×	×	×	×	×	×	×	×		×	×	×	✓
45																															
35																															
27																															
25			D		×					D		×																			
0		×							×								×														
Schleuderdrehzahl / Spin speed — Normal																												600			
Bügelleicht / Reduced Ironing																												400.500.600			
Ventil / Valve		Y3	Y3		Y3	Y3	Y3		Y3	Y2		Y3	Y3	Y3	Y3			Y3		Y3		Y3		Y3		Y2+Y3					
Wasserstands-Verlauf / Water level progression N1+ / N1																															
Positionszeit / Time interval at position — Normal	-24h								<1/2			2/3		TS	5					F+2/5		F+2/5		F+2/5		F+2/5		S	1/2		
Zeiten sind ca. Angaben in min. / Times are approx. details in min — Warmwasser / Hot water	-24h								<1/2			2/3		TS	5					F+2/5		F+2/5		F+2/5		F+2/5		S	1/2		
min / max																															
Vorwäsche / Prewash	-24h	<1/2			2/3	F+10			<1/2			2/3		TS	5					F+2/5		F+2/5		F+2/5		F+2/5		S	1/2		
Taste/button → Intensiv Waschen / Intensive Wash	-24h	*		# .					<1/2			2/3		15/30						F+2/5		F+2/5		F+2/5		F+2/5		S	1/2		
Taste/button → Bügelleicht / Reduced Ironing	-24h								<1/2			2/3		TS	5					F+2/5		F+2/5		F+2/5		F+2/5		S	1/2	4	
Taste/button → Spülen plus / Rinse Plus	-24h								<1/2			2/3		TS	5			F+2/5		F+2/5		F+2/5		F+2/5		F+2/5		S	1/2		
Schaumablauf / Foam sequence																		F+3		F+3		F+3		F+3		F+2/5		(S)	1/2		

Spülen plus / Rinse Plus — optional Spülsensor / Sensor-Rinse

Hinweise / Bedingungen
Notes / conditions

VPE	Vorwahl / Programmzeilenende	VPE	Preselection / end of wash programme
D	Dauerdrehen	D	Continuous turn
F	Füllen	F	Filling
N	Netzen	N	Dampening
W	Waschen	W	Washing
P	Pumpen	P	Pumping
S	Schleudern	S	Spinning
Sp	Spülen	Sp	Rinsing
A	Auflockern	A	Loosening
K	Knitterschutz	K	Crease protection
(...)	Ausführung optional	(...)	Execution depends on option
NS	Niveaustop	NS	Level reached
TS	Thermostop	TS	Temperature reached
CD	Cooldown	CD	Cool down

✱ Text:
1 verzögerter Start / Delayed start
2 bereit / Ready
3 Endschleudern / Final spin
4 Wäsche entnehmen / Remove washing
5 Waschmittel einspülen / Dispense detergent
6 Spülen / Rinse
7 Zusatzspülen: Schaum / Extra rinse: Foam
8 Spülen mit Aquasensor / Rinse with Hyd.Sensor
9 Vorwaschen / Prewash
10 Waschen / Wash
11 Weichspülen / Fabric softening
12 Auflockern / Fluff
13 Mengenautomatik aktiv / Load adjust. active
14 Schleudern 2 / Spin 2
15 Laugenabkühlung / Water cooling
16 Pumpen / Pump
17 Spülschleudern / Rinse+Spin
18 Zwischenschleudern / Intermediate spin
19 Schleudern 2 / Spin 2

— — optional
Y Ventil / Valve
Y3 Vorwaschkammer I / Prewash compartment I
Y2 Hauptwaschkammer II / Main wash compartment II
Y2+Y3 Weichspülkammer ❄ / Fabric softener compartment ❄
YR-Y2 Hauptwaschkammer II mit Warmwasser / Main wash compartment II with hot water

Fein/Seide
Delicates/Silk
30°C

5500 003 412	Ausg.: / Issue: B 11.00
M 6 . .	SO-20/1362

Ablauf-Anzeige: Text im Display ✱ / Progress: Text in display	1							5	5		10	10	10		16/17	8(7)	16/17	8				16/17	11	14	3			4
Programmabschnitt / Programme section	VPE							F	F		N	W	W		P.S	F.SP	P.S	F.SP				P.S	F. Sp	Stop stop	P. S	A	K	Aus off
Heizung (max.) / Heating (max.)											30°C	30°C																
Warmwasserregelung (max.) / Hot water control (max.)																												
Trommellauf / Drum motion 50																												
45																												
35																												
27									×		×	×	×			×	×	×				×	×		×			
25																												
0								×							×													
Schleuderdrehzahl / Spin speed — Normal															800		800					800			800			
Bügelleicht / Reduced Ironing															800		800					800			800			
Ventil / Valve								Y3	Y2		Y3	Y3	Y3			Y3		Y3					Y2+Y3					
Wasserstands-Verlauf / Water level progression N1+ / N1																												
Positionszeit / Time interval at position — Normal	-24h							<1/2			2/3	TS	5		S			F+2/3				S	F+2/3		S			
Zeiten sind ca. Angaben in min. / Times are approx. details in min — Warmwasser / Hot water	-24h							<1/2			2/3	TS	5		S			F+2/3				S	F+2/3		S			
min / max																												
Vorwäsche / Prewash																												
Taste/button → Intensiv Waschen / Intensive Wash	-24h							<1/2			2/3	25/35			S			F+2/3				S	F+2/3		S			
Taste/button → Bügelleicht / Reduced Ironing	-24h							<1/2			2/3	TS	5		S			F+2/3				S	F+2/3		S			
Taste/button → Spülen plus / Rinse Plus	-24h							<1/2			2/3	TS	5		S	F+2/3	S	F+2/3				S	F+2/3		S			
Schaumablauf / Foam sequence															(S)	F+3	(S)	F+3				(S)	F+2/3		(S)			

Spülen plus / Rinse Plus

Hinweise / Bedingungen
Notes / conditions

VPE	Vorwahl / Programmzeilenende	VPE	Preselection / end of wash programme
D	Dauerdrehen	D	Continuous turn
F	Füllen	F	Filling
N	Netzen	N	Dampening
W	Waschen	W	Washing
P	Pumpen	P	Pumping
S	Schleudern	S	Spinning
Sp	Spülen	Sp	Rinsing
A	Auflockern	A	Loosening
K	Knitterschutz	K	Crease protection
(...)	Ausführung optional	(...)	Execution depends on option
NS	Niveaustop	NS	Level reached
TS	Thermostop	TS	Temperature reached
CD	Cooldown	CD	Cool down

✱ Text:
1 verzögerter Start / Delayed start
2 bereit / Ready
3 Endschleudern / Final spin
4 Wäsche entnehmen / Remove washing
5 Waschmittel einspülen / Dispense detergent
6 Spülen / Rinse
7 Zusatzspülen: Schaum / Extra rinse: Foam
8 Spülen mit Aquasensor / Rinse with Hyd.Sensor
9 Vorwaschen / Prewash
10 Waschen / Wash
11 Weichspülen / Fabric softening
12 Auflockern / Fluff
13 Mengenautomatik aktiv / Load adjust. active
14 Schleudern 2 / Spin 2
15 Laugenabkühlung / Water cooling
16 Pumpen / Pump
17 Spülschleudern / Rinse+Spin
18 Zwischenschleudern / Intermediate spin
19 Schleudern 2 / Spin 2

— — optional
Y Ventil / Valve
Y3 Vorwaschkammer I / Prewash compartment I
Y2 Hauptwaschkammer II / Main wash compartment II
Y2+Y3 Weichspülkammer ❄ / Fabric softener compartment ❄
YR-Y2 Hauptwaschkammer II mit Warmwasser / Main wash compartment II with hot water

Wolle
Woollens
kalt/cold, 30°C

5500 003 413	Ausg.: / Issue: B 11.00
M 6 . .	SO-20/1363

Produkt-Nr.:

651.4350

Ablauf-Anzeige: Text im Display ✱ Progress: Text in display		1								6	5		10	10	10			16/17	8(7)	16/17	8	16/17	8	16/17	8	16/17	11	14	3	12	12	4
Programmabschnitt Programme section		VPE								F	F		N	F.W	W			P.S	F.SP	P.S	F.SP	P.S	F.SP	P.S	F.SP	P.S	F. Sp	Stop stop	P. S	A	K	Aus off
Heizung (max.) Heating (max.)														30°C																		
Warmwasserregelung (max.) Hot water control (max.)																																
Trommellauf Drum motion	50													×	×				×	×	×	×	×	×	×	×	×		×	×	×	
	45																															
	35																															
	27																															
	25										D		×																			
	0									×								×														
Schleuderdrehzahl Spin speed	Normal																	400		400		400		400		400			800			
	Bügelleicht / Reduced Ironing																	400		400		400		400		400			400,600,800			
Ventil Valve										Y3	Y2		Y3	Y3	Y3				Y3		Y3		Y3		Y3		Y2+Y3					
Wasserstands-Verlauf Water level progression	N1+ N1																															
Positionszeit Time interval at position Zeiten sind ca. Angaben in min. Times are approx. details in min min / max	Normal	-24h								<1/2			2/3	TS	5			S			F+2/4	S	F+2/4	S	F+2/4	S	F+2/4		S	1/2		
	Warmwasser Hot water																															
	Vorwäsche Prewash																															
Taste/button →	Intensiv Waschen Intensive Wash	-24h								<1/2			2/3	25/35				S			F+2/4	S	F+2/4	S	F+2/4	S	F+2/4		S	1/2		
Taste/button →	Bügelleicht Reduced Ironing	-24h								<1/2			2/3	TS	5			S			F+2/4	S	F+2/4	S	F+2/4	S	F+2/4		S	1/2	4	
Taste/button →	Spülen plus Rinse Plus	-24h								<1/2			2/3	TS	5			S	F+2/4	S	F+2/4	S	F+2/4	S	F+2/4	S	F+2/4		S	1/2		
	Schaumablauf Foam sequence																	(S)	F+3	(S)	F+3	(S)	F+3	(S)	F+3	(S)	F+2/4		(S)	1/2		

Spülen plus Rinse Plus — optional Spülsensor / Sensor-Rinse

Hinweise / Bedingungen
Notes / conditions

VPE	Vorwahl Programmzeitende	VPE	Preselection end of wash programme
D	Dauerdrehen	D	Continuous turn
F	Füllen	F	Filling
N	Netzen	N	Dampening
W	Waschen	W	Washing
P	Pumpen	P	Pumping
S	Schleudern	S	Spinning
Sp	Spülen	Sp	Rinsing
A	Auflockern	A	Loosening
K	Knitterschutz	K	Crease protection
(...)	Ausführung optional	(...)	Execution depends on option
NS	Niveaustop	NS	Level reached
TS	Thermostop	TS	Temperature reached
CD	Cooldown	CD	Cool down

✱ Text:
1 verzögerter Start
2 bereit
3 Endschleudern
4 Wäsche entnehmen
5 Waschmittel einspülen
6 Spülen
7 Zusatzspülen: Schaum
8 Spülen mit Aquasensor
9 Vorwaschen
10 Waschen
11 Weichspülen
12 Auflockern
13 Mengenautomatik aktiv
14 Schleudern 2
15 Laugenabkühlung
16 Pumpen
17 Spülschleudern
18 Zwischenschleudern
19 Schleudern 2

✱ Text:
1 Delayed start
2 Ready
3 Final spin
4 Remove washing
5 Dispense detergent
6 Rinse
7 Extra rinse: Foam
8 Rinse with Hyd.Sensor
9 Prewash
10 Wash
11 Fabric softening
12 Fluff
13 Load adjust. active
14 Spin 2
15 Water cooling
16 Pump
17 Rinse+Spin
18 Intermediate spin
19 Spin 2

— — optional
Y Ventil
Y3 Vorwaschkammer I
Y2 Hauptwaschkammer II
Y2+Y3 Weichspülkammer ❄
YR-Y2 Hauptwaschkammer II mit Warmwasser

— — optional
Y Valve
Y3 Prewash compartment I
Y2 Main wash compartment II
Y2+Y3 Fabric softener compartment ❄
YR-Y2 Main wash compartment II with hot water

Mix 30°C

5500 003 414	Ausg.: / Issue: B	11.00
M 6 . .	SO-20/ 1364	

Ablauf-Anzeige: Text im Display ✱ Progress: Text in display		1																16	8(7)	16/17							11	14	3	12	12	4
Programmabschnitt Programme section		VPE																P	F.SP	P.S							F. Sp	Stop stop	P. S	A	K	Aus off
Heizung (max.) Heating (max.)																																
Warmwasserregelung (max.) Hot water control (max.)																																
Trommellauf Drum motion	50																		×	×							×		×	×	×	
	45																															
	35																															
	27																															
	25																															
	0																	×														
Schleuderdrehzahl Spin speed	Normal																			400									400,1200			
	Bügelleicht / Reduced Ironing																			400									400,500,600,800			
Ventil Valve																			Y2,Y3								Y2,Y3 Y2+Y3					
Wasserstands-Verlauf Water level progression	N1+ N1																															
Positionszeit Time interval at position Zeiten sind ca. Angaben in min. Times are approx. details in min min / max	Normal	-24h																									F+2/8		S	1/2		
	Warmwasser Hot water	-24h																									F+2/8		S	1/2		
	Extraschleudern Extra spin																												S	1/2		
Taste/button →	Intensiv Waschen Intensive Wash	-24h																									F+2/8		S	1/2		
Taste/button →	Bügelleicht Reduced Ironing	-24h																									F+2/8		S	1/2	4	
Taste/button →	Spülen plus Rinse Plus	-24h																	F+2/8	S							F+2/8		S	1/2		
	Schaumablauf Foam sequence																		F+3	(S)									(S)	1/2		

Spülen plus Rinse Plus

Hinweise / Bedingungen
Notes / conditions

VPE	Vorwahl Programmzeitende	VPE	Preselection end of wash programme
D	Dauerdrehen	D	Continuous turn
F	Füllen	F	Filling
N	Netzen	N	Dampening
W	Waschen	W	Washing
P	Pumpen	P	Pumping
S	Schleudern	S	Spinning
Sp	Spülen	Sp	Rinsing
A	Auflockern	A	Loosening
K	Knitterschutz	K	Crease protection
(...)	Ausführung optional	(...)	Execution depends on option
NS	Niveaustop	NS	Level reached
TS	Thermostop	TS	Temperature reached
CD	Cooldown	CD	Cool down

✱ Text:
1 verzögerter Start
2 bereit
3 Endschleudern
4 Wäsche entnehmen
5 Waschmittel einspülen
6 Spülen
7 Zusatzspülen: Schaum
8 Spülen mit Aquasensor
9 Vorwaschen
10 Waschen
11 Weichspülen
12 Auflockern
13 Mengenautomatik aktiv
14 Schleudern 2
15 Laugenabkühlung
16 Pumpen
17 Spülschleudern
18 Zwischenschleudern
19 Schleudern 2

✱ Text:
1 Delayed start
2 Ready
3 Final spin
4 Remove washing
5 Dispense detergent
6 Rinse
7 Extra rinse: Foam
8 Rinse with Hyd.Sensor
9 Prewash
10 Wash
11 Fabric softening
12 Fluff
13 Load adjust. active
14 Spin 2
15 Water cooling
16 Pump
17 Rinse+Spin
18 Intermediate spin
19 Spin 2

— — optional
Y Ventil
Y3 Vorwaschkammer I
Y2 Hauptwaschkammer II
Y2+Y3 Weichspülkammer ❄
YR-Y2 Hauptwaschkammer II mit Warmwasser

— — optional
Y Valve
Y3 Prewash compartment I
Y2 Main wash compartment II
Y2+Y3 Fabric softener compartment ❄
YR-Y2 Main wash compartment II with hot water

Extraspülen
Extra rinse

Extraschleudern
Extra spin

5500 003 415	Ausg.: / Issue: B	11.00
M 6 . .	SO-20/ 1365	

Produkt-Nr.:
651.4350

Spülschleudern und Enschleudern Wolle
Rinse spin and final spin woollens

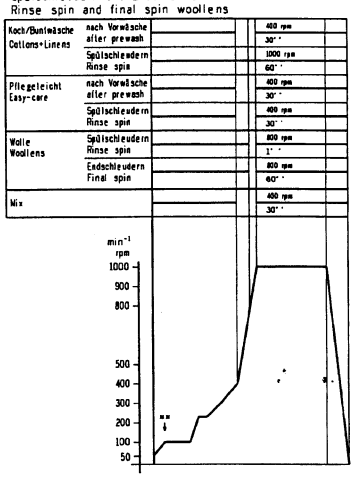

Endschleudern
Final spin

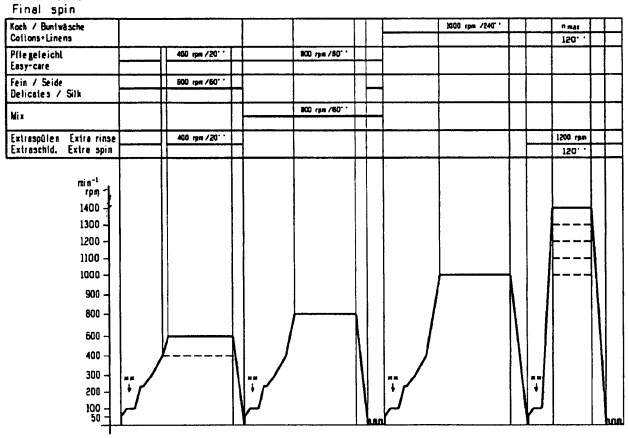

n max. = Geräte abhängig
zeitlicher Ablauf und max. Schleuderdrehzahl sind von Unwucht abhängig
** Unwuchtberechnung:
20s bei 100 rpm, bei zu großer Unwucht Abbruch und Neuanlauf (max. 15x, danach kein Schleudern, bei Wolle max. 2x)

n max. = Depends on appliance
time and max. spin speed dependend on unbalance
** Out of balance measurement:
20s to 100 rpm with excessive out of balance stop and restart (max. 15 times then no spin, for woollens only max. 2x)

5500 003 416	Ausg.: Issue: E 03.02
M 6 . .	SO-20/ 1366

Endschleudern Bügelleicht
Final spin Reduced Ironing

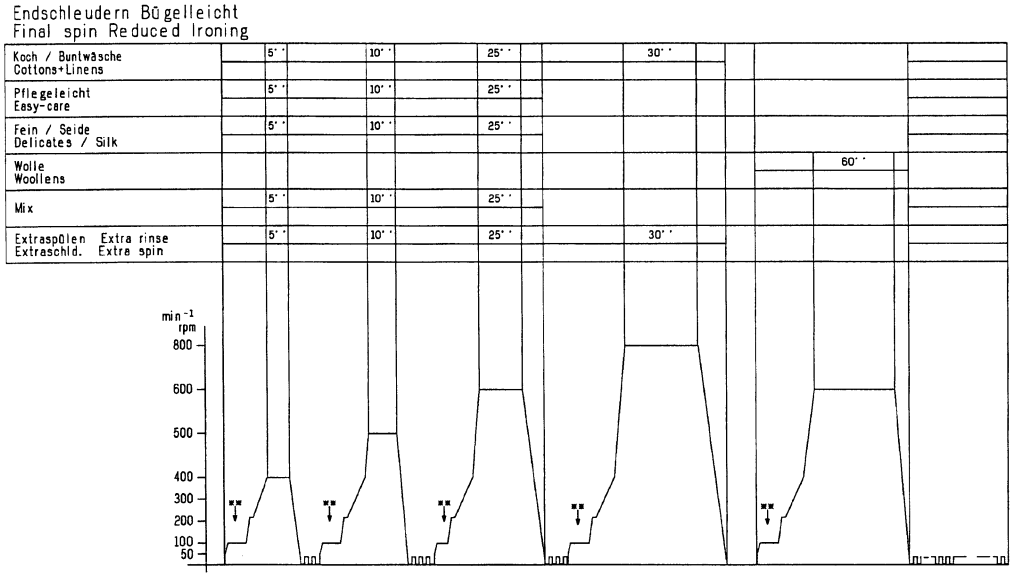

n max. = Geräte abhängig
zeitlicher Ablauf ist von Unwucht abhängig
** Unwuchtberechnung:
20s bei 100 rpm, bei zu großer Unwucht Abbruch und Neuanlauf (max. 15x, danach kein Schleudern, bei Wolle max. 2x)

n max. = Depends on appliance
time dependent on balance
** Out of balance measurement:
20s to 100 rpm with excessive out of balance stop and restart (max. 15 times then no spin, for woollens only max. 2x)

5500 003 417	Ausg.: Issue: A 09.00
M 6 . .	SO-20/ 1367

Aufruf Prüfprogramm

Aktion	Durchführung	Anzeige
Aktivieren	Programmwahlschalter auf Stellung "Aus". Die beiden Tasten "Menü" und "Ändern" gleichzeitig drücken und dabei den Wahlschalter auf das Programm "Pflegeleicht 30" stellen bis Anzeige erscheint.	>START>MENU T1: ERRORS LA - Er: ..... Ggfs. wird der letzte Fehler beim Einstieg ins Prüfprogramm mit LA – Er: angezeigt
Starten	Start / Pause Taste drücken	Siehe jeweiliges Prüfprogramm
Auswählen	Mit der Menütaste das jeweilige Test-, bzw. Prüfprogramm anwählen	T2: SAFETY (Sicherheit) T3: AUTOM (Automatik) T4: MOTOR (Motor) T5: VARIANT (Kodierung) T6: DISPLAY (Anzeigen) T7: SELECTOR (Schalter) T8: NIVEAU 1 (Analogsensor) T9: NIVEAU 2 (W-Regler) T10: SENSOR (Trübungssensor) T11: FLOW (Durchflußsensor) T12: UPDATE (z.Zt. nicht für KD) T13: VALVE 1 (Vorwäsche) T14: VALVE 2 (Hauptwäsche) T15: VAL 1+2 (Weichspülen) T16: VAL H (Warmwasser) T17: PUMP (Laugenpumpe) T18: HEATER (Heizung) T19: NOISE (z.Zt. nicht für KD)
Deaktivieren	Programmwähler in Stellung "Aus"	Gerät ist ausgeschaltet

Anzeigen im Prüfprogramm

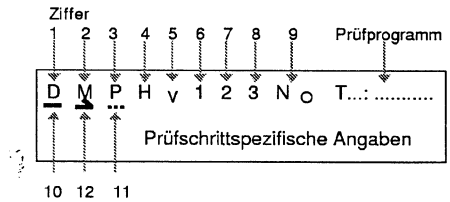

Ziffer	Buchstabe im Display	Bauteil / Funktion
1	D	Door / Tür
2	M	Motor / Motor
3	P	Pump / Pumpe
4	H	Heater / Heizung
5	V	Valve / Ventil
6	1	Vorwaschventil
7	2	Hauptwaschventil
8	3	Warmwasserventil
9	N_0	0 - Niveau
9	N_H	Heizniveau
9	N_D	Türniveau
10	—	Bauteil angesteuert
11	...	Bauteil nicht angesteuert
12	↗	Rechtslauf
12	↖	Linkslauf

Strg + ← = letzte Ansicht

D

	Ausg.: 05.02
M6 / SEW	S02 1369- 10/1

T1: Error (Fehleranzeigen).

Das Programm kann mit der Taste "Start /Pause" beendet werden. Mit der Taste "Menü" können die Fehler angewählt werden. Es werden nur die Fehler der letzten 8 Waschprogramme gespeichert und angezeigt. Die mit •gekennzeichneten Fehler werden auch dem Kunden angezeigt.

Ablauf:

Zeit / Aktion	Anzeige	Hinweis
	>>MENU T1 : ERRORS 7- Er : 12 Fehleranzahl Fehlernummer	In der unteren Zeile wird links die Fehlerhäufigkeit und rechts die Fehlernummer angezeigt.

Anzeige	Fehler	Mögl. Ursache	Abhilfe
Er: 01 •	Tür offen	Türschalter nicht betätigt	Tür schließen, Verriegelung prüfen
Er: 02 •	Türverschluss nicht zu entriegeln		
Er: 03	Türverschluss nicht zu verriegeln		
Er: 04	Türansteuerung nicht i.O.	Triac durchlegiert / Relais verklebt	Steuerung erneuern
Er: 05	NTC Unterbrechung	Kabelbruch / NTC beschädigt	Kabelbruch beseitigen / NTC erneuern
Er: 06	NTC Kurzschluß	Kabelkurzschluß / NTC beschädigt	Kabelkurzschluß beseitigen / NTC erneuern
Er: 07	Unerwartetes Heizen	Temperaturanstieg ohne Ansteuerung der Heizung	Heizungsprüfprogramm T/P 18 starten
Er: 08	Heizzeit überschritten	Nach 105 min	Heizungsprüfprogramm T/P 18 starten
Er: 09	Unkontrollierter Motorhochlauf	Motortriac durchlegiert	Motorprüfprogramm T/P 4 starten
Er: 10	Motor dreht nicht	Kein / falsches Tachosignal	Motorprüfprogramm T/P 4 starten
Er: 11	Reversierrelaistes nicht i.O.		Motorprüfprogramm T/P 4 starten
Er: 12	Durchflusssensor ausserhalb Arbeitsbereich	Sensor / Leitung	Leitung überprüfen Sensor ern.
Er: 13 •	Durchflussensor erkennt Wassermangel	Wasserzulauf / Sensor	Sensorprüfprogramm T/P 11 starten
Er: 14 •	Wasserzulaufzeit überschritten	Nach 6 min. W-Regler	Reglerprüfprogramm T/P 9 Starten
Er: 15 •	Pumpzeit überschritten	0 Niveau in 6 min. nicht erreicht	Pumpenkreislauf überprüfen
Er: 16	Sicherheitsniveau erreicht		Niveauprüfprogramm T/P 8 und 9 starten
Er: 17	Drucksensor		Leitung überprüfen Sensor ern.
Er: 18	Abgleich des Drucksensors nicht möglich		Niveauprüfprogramm T/P 8 starten
Er: 19 •	Aquastopfehler	Aquastop ausgelöst	Undichtigkeit beseitigen
Er: 20	Trübungssensor	Kalibrieren nicht möglich	Sensorprüfprogramm T/P 10 starten
Er: 21 •	Update		
Er: 22	Schleuderabbruch	Nach 15 Anlaufversuchen	Motorprüfprogramm T/P 4 starten
Er: 23	Schaum erkannt	Über Analogsensor	Kunden über Dosierung beraten
Er 24 Er 25	Modulfehler		Modul erneuern

Strg + ← = letzte Ansicht

D

	Ausg.: 05.02
M6 / SEW	S02 1369- 10/2

T2: Safety (Prüfprogramm Sicherheit).

Das Programm endet selbstständig und kann durch die Taste "Menü" vorzeitig beendet werden.

Ablauf:

Zeit / Aktion	Anzeige	Hinweis
Niveau gesteuert	D M P H v 1 2 3 N H n 075	Tür muß verriegelt sein.
30 s Heizen	D M P H v 1 2 3 N H n 075	Innerhalb der 30 sek. (Heizstrom muß fließen) Netzstecker der Waschmaschine mit dem VDE Messgerät verbinden und Messungen nach VDE 0701 durchführen.
	n 075 ist der Wert des analogen Drucksensors. Dieser Wert steigt nach dem Abschalten des Ventils noch leicht an.	
Niveau-abhängig	D M P H v 1 2 3 N H 120 B 0000	
8 s	D M P H v 1 2 3 N H 120 B 0000	
2 s Pause		
3 s	D M P H v 1 2 3 N H 120 B 0050	In dieser Position fängt das Reversieren an
2 s Pause		
3 s	D M P H v 1 2 3 N H 120 B 0000	Diese Schritte werden nur bei Geräten mit Warmwasserventil ausgeführt.
2 s Pause		
3 s	D M P H v 1 2 3 N H 120 B 0000	
2 s Pause		
Niveau-abhängig	D M P H v 1 2 3 N 0 120 B 0000	

Temperatur am NTC gemessen

Istdrehzahl der Trommel

T3: Autom (Prüfprogramm Automatik).

Das Programm endet selbstständig und kann durch die Taste "Menü" vorzeitig beendet werden.

Ablauf:

Zeit / Aktion	Anzeige	Hinweis
5 s	D M P H v 1 2 3 N 0 120 B 0000	
2 s Pause		

Strg + ← = letzte Ansicht

T4: Motor (Prüfprogramm Motor).

Programmdauer max. 10min, kann durch Taste "Menü" vorzeitig beendet werden. Drehzahlangabe mit leerer Trommel

Ablauf:

Zeit / Aktion	Anzeige	Hinweis
6 sek.	D M P H v 1 2 3 N 0 050 B 0051	
2 sek.	D M P H v 1 2 3 N 0 000 B 0000	
4 sek.	D M P H v 1 2 3 N 0 050 B 0051	
2 sek.	D M P H v 1 2 3 N 0 000 B 0000	
	D M P H v 1 2 3 N 0 1200 B 1200	Das Schleudern läuft mit max. Drehzahl ohne Reduzierung durch die Unwuchterkennung ab, bei sehr grosser Unwucht wird das Schleudern bei ca. 100 min^{-1} abgebrochen.

Solldrehzahl der Trommel

Istdrehzahl der Trommel

Strg + ← = letzte Ansicht

Anzeige	Fehler	Ursache	Abhilfe
ERROR 09	Unkontrollierter Motorhochlauf	- Triac – Kurz-schluss	Steuerung tauschen
ERROR 10	Motor dreht nicht richtig	- Tachobruch oder Tachokurzschluss	Verdrahtung und Motor überprüfen, ggfs. erneuern
		- Feldumschaltungs relais verklebt	Steuerung erneuern
ERROR 11	Reversierrelais nicht i.O.	- Reversierrelais schaltet nicht oder dauernd	Steuerung erneuern
ERROR 22	Schleuder-abbruch	- Schaum erkannt	Geberanlage überprüfen, KD beraten
		- Unwucht erkannt	Nach 15 (bzw. 2 bei Wolle) Anlaufversuchen wird Unwucht erkannt. KD beraten
		- Motorfehler	Verdrahtung und Motor überprüfen, ggfs. erneuern

Die Drehzahlabweichung kann bis zu 3 % betragen. Aus Sicherheitsgründen werden bei einigen Varianten nur 1380 min^{-1} statt 1400 min^{-1} angezeigt.

T5: Variant (Variantenkodierung)

Nach dem Anwählen mit der Taste "Menü" blinkt die angewählte Ziffer. Mit der Taste "Ändern" kann die Einstellung geändert werden. Nach erfolgter Einstellung muß mit der Taste "Start/Pause" die Einstellung abgespeichert werden.

Anzeige	Hinweis
4 010001 T5 Variant	Schleuderdrehzahl 2 = 1000 min^{-1} 3 = 1100 min^{-1} 4 = 1200 min^{-1} 5 = 1300 min^{-1} 6 = 1400 min^{-1} 7 = 1500 min^{-1} 8 = 1600 min^{-1}
1 010001 T5 Variant	Ventil 0 = ohne Aqua Stop, Kaltwasser 1 = mit Aqua Stop, Kaltwasser 2 = ohne Aqua Stop, Warmwasser
4 0 0001 T5 Variant	Sensor 0 = aktueller Analogsensor 1 = Reserve Immer eine 0 einstellen
4 1 0001 T5 Variant	W-Regler 0 = Reserve 1 = mech. W-Regler Immer eine 1 einstellen
4 0 0001 T5 Variant	Waschtechnik 0 = Serie 1 = Reserve Immer eine 0 einstellen

4 0 0001 T5 Variant	Laugenbehälter 0 = Kunststoff 1 = Reserve Immer eine 0 einstellen	
4 0 0001 T5 Variant	Sprache Modul 48 0831 0 = deutsch 1 = englisch 2 = französisch 3 = niederländisch 4 = italienisch 5 = spanisch 6 = schwedisch 7 = dänisch 8 = norwegisch 9 = finnisch A = portugiesisch B = russisch C = türkisch D = griechisch E = polnisch	Modul 48 4096 0 = deutsch 1 = englisch 2 = französisch 3 = niederländisch 4 = italienisch 5 = spanisch 6 = tschechisch 7 = dänisch 8 = ungarisch 9 = rumänisch A = portugiesisch B = russisch C = türkisch D = griechisch E = polnisch
4 0 0001 T5 Variant	Motor 0 = Reserve 1 = Motor mit Feldumschaltung Immer eine 1 einstellen	

Strg + ← = letzte Ansicht

D

	Ausg.: 05.02
M6 / SEW	S02 1369- 10/5

T6: Display (Prüfprogramm Anzeige).

Programmdauer max. 10min, kann durch Taste "Menü" vorzeitig beendet werden.

Ablauf:

Zeit / Aktion	Anzeige	Hinweis
6 s		Während die LED´s der Tasten blinken ist das Display dunkel
		In der oberen Hälfte des Displays werden die Pixel angesteuert
		Alle Anzeigen des Displays sind angesteuert
		In der unteren Hälfte des Displays blinkt jedes Segment einzeln auf
		Das Display blinkt 2 mal

Anzeige	Fehler	Ursache	Abhilfe
	Anzeigesegment leuchtet nicht	- Anzeige fehlerhaft - Anzeige wird nicht angesteuert	Anzeige tauschen Steuerung erneuern

T7: Selector (Prüfprogramm Schalter).

Kann durch Taste "Menü" vorzeitig beendet werden. Der Wahlschalter darf nicht über die Position "Aus " gedreht werden.

Ablauf:

Zeit / Aktion	Anzeige	Hinweis
Wahl - schalter	T7 : SELECTOR P ...	Bei Betätigung der Optimierungstasten leuchtet die dazugehörige LED für die Dauer der Betätigung auf. Der Wahlschalter zeigt in der unteren Hälfte des Displays die Positionen von 1 bis 15 an (z.B. P1 bei Koch/Bunt 30) In Position 14 ertönt ein Signal.
Ändern - taste	T7 : SELECTOR B	
Menü - taste	T7 : SELECTOR	

Anzeige	Fehler	Ursache	Abhilfe
	Segment oder LED leuchtet bei Betätigung des Wahlschalters oder der Taste nicht auf	- Kontaktfehler - Schalter wird mechanisch nicht betätigt	Steuerung erneuern Blendenmechanik überprüfen

Strg + ← = letzte Ansicht

D

	Ausg.: 05.02
M6 / SEW	S02 1369- 10/6

T8: Niveau 1 (Prüfprogramm Analogsensor).

Kann durch Taste "Menü" vorzeitig beendet werden.
Ablauf:

Zeit / Aktion	Anzeige	Hinweis
Niveau - abhängig	D M P H v 1 2 3 N 0 I 65 n000	
Kalibrieren des Analogsensors		
Niveau - abhängig	D M P H v 1 2 3 N H I 65 n075	Durch Nachlaufen des Wassers kann der Wert auf etwa n085 ansteigen
10 s Pause		
Niveau - abhängig	D M P H v 1 2 3 N D I 65 n139	Durch Nachlaufen des Wassers kann der Wert auf etwa n145 ansteigen

Offset des analogen Drucksensors

Wert des analogen Drucksensors

Anzeige	Fehler	Ursache	Abhilfe
ERROR 17	Steuerung kann Werte des Analogsensors nicht auswerten	- Kabelbruch oder Kurzschluß - Verstopfung oder Undichtigkeit in der Geberanlage - Drucksensor liefert falsche Spannungen - Steuerung	Verdrahtung und Geberanlage überprüfen, ggfs. erneuern.
ERROR 18	Abgleich nicht möglich	- s.o.	s.o.

Strg + ← = letzte Ansicht

T9: Niveau 2 (Prüfprogramm W - Regler).

Kann durch Taste "Menü" vorzeitig beendet werden.
Ablauf:

Zeit / Aktion	Anzeige	Hinweis
Niveau - abhängig	D M P H v 1 2 3 N 0 U00 n000	
Niveau - abhängig	D M P H v 1 2 3 N H U03 n075	Wasserstand vom Trommelboden 1,5-2,3 cm
	D M P H v 1 2 3 N H U15 n075	Nach dem Erreichen von n075 springt die Volumenanzeige auf U15

Vom Durchflusssensor gemessene Wassermenge in l

Wert des analogen Drucksensors

Anzeige	Fehler	Ursache	Abhilfe
ERROR 16	Überlaufniveau wird vom Analogsensor erkannt	- mech. W-Regler schaltet nicht um	Geberanlage auf Verstopfung prüfen, ggfs. erneuern.

D

	Ausg.: 05.02
M6 / SEW	S02 1369- 10/7

T10: Sensor (Prüfprogramm Trübungssensor).

Kann durch Taste "Menü" vorzeitig beendet werden.
Ablauf:

Zeit / Aktion	Anzeige	Hinweis
	D M P H v 1 2 3 N 0 A 1...	Der Trübungssensor wird kalibriert, im Fehlerfall (Abgleichwert über 255) erscheint Error 20. Wenn kein Sensor vorhanden ist, erscheint A000

Abgleichwert des Trübungssensors

Anzeige	Fehler	Ursache	Abhilfe
ERROR 20	Kalibrieren des Trübungssensors nicht möglich	- Verschmutzung des Trübungs-sensors	Geberanlage auf Verstopfung prüfen, ggfs. erneuern.
		- Trübungssensor liefert falsche Werte	Trübungssensor erneuern
		- Leitungsbruch oder Schluß	Verdrahtung prüfen, ggfs. erneuern
		- Steuerung kann die Werte nicht auswerten	Steuerung erneuern

Strg + ← = letzte Ansicht

T11: Flow (Prüfprogramm Durchflusssensor).

Prüfprogramm ist beendet, wenn U 05 im Display erscheint, kann jedoch durch drücken der Taste "Menü" vorzeitig beendet werden.
Ablauf:

Zeit / Aktion	Anzeige	Hinweis
Niveau - abhängig	D M P H v 1 2 3 N 0 U00 F..	Bei ERROR 13 Wasserzulauf prüfen.
Niveau - abhängig	D M P H v 1 2 3 N 0 U05 F..	Bei ERROR 12 Einbaulage des Sensors überprüfen / Sensor liefert falsche Werte an Elektronik.

Vom Durchflusssensor gemessene Wassermenge in l

Vom Durchflusssensor gemessener Durchfluss in l / min

Anzeige	Fehler	Ursache	Abhilfe
ERROR 13	Durchflusssensor gibt keine Werte ab	- Wasserzulauf	Zulauf sicherstellen
		- Verschmutzung des Durchfluss-sensors	Durchflusssensor reinigen, ggfs. erneuern.
ERROR 12	Sensor liefert falsche Werte an Elektronik.	- Leitungsbruch oder Schluß	Verdrahtung prüfen, ggfs. erneuern
		- Durchflusssensor liefert falsche Werte	Einbaulage des Sensors überprüfen ggfs. erneuern
		- Steuerung kann die Werte nicht auswerten	Steuerung erneuern

D

	Ausg.: 05.02
M6 / SEW	S02 1369- 10/8

T12: Update (Updateprogramm).
Z.Zt. nicht anzuwählen. Bei Anwahl kann Prüfprogramm nur durch Ausschalten des Gerätes verlassen werden.

T13: Valve 1 (Prüfprogramm Vorspülventil).
Kann durch Taste "Menü" vorzeitig beendet werden.
Ablauf:

Zeit / Aktion	Anzeige	Hinweis
Max. 30 min	D M P H V 1 2 3 N D U22 n253	Der Wert des analogen Drucksensors steigt nach dem Abschalten des Ventils noch an.

Vom Durchflusssensor gemessene Wassermenge in l (ca.)

Wert des analogen Drucksensors

T14: Valve 2 (Prüfprogramm Hauptspülventil).
Kann durch Taste "Menü" vorzeitig beendet werden.
Ablauf:

Zeit / Aktion	Anzeige	Hinweis
Max. 30 min.	D M P H V 1 2 3 N D n253	

Wert des analogen Drucksensors

T15: Val1+2 (Prüfprogramm Weichspülkammer).
Kann durch Taste "Menü" vorzeitig beendet werden.
Ablauf:

Zeit / Aktion	Anzeige	Hinweis
Max. 30 min.	D M P H V 1 2 3 N D n253	

T16: Val H (Prüfprogramm Warmwasserventil).
Programmdauer 30 min., kann durch Taste "Menü" vorzeitig beendet werden.
Ablauf:

Zeit / Aktion	Anzeige	Hinweis
Max. 30 min.	D M P H V 1 2 3 N D n253	Gilt nur für Warmwasservarianten

T17: Pump (Prüfprogramm Pumpe).
Programmdauer 30 min., kann durch Taste "Menü" vorzeitig beendet werden.
Ablauf:

Zeit / Aktion	Anzeige	Hinweis
Max. 30 min.	D M P H V 1 2 3 N D n000	

Wert des analogen Drucksensors

Strg + ← = letzte Ansicht

T18: Heater (Prüfprogramm Heizung- und NTC).
Programmdauer 30 min., kann durch Taste "Menü" vorzeitig beendet werden.
Ablauf:

Zeit / Aktion	Anzeige	Hinweis
Niveau - abhängig	D M P H V 1 2 3 N H t20	
	D M P H V 1 2 3 N H t22	Beim Heizen steigt der Wert in der unteren Hälfte des Displays bis max. t 86

Wassertemperatur in °C

Fehleranzeigen:

Anzeige	Fehler	Ursache	Abhilfe
ERROR 05	NTC - Unterbrechung	Kabelbruch / NTC beschädigt	Kabelbruch beseitigen / NTC erneuern
ERROR 06	NTC - Kurzschluss	Kabelkurzschluß / NTC beschädigt	Kabelkurzschluß beseitigen / NTC erneuern
ERROR 07	Unerwartetes Heizen	Temperaturanstieg ohne Ansteuerung der Heizung	Heizung auf Masseschluß überprüfen
ERROR 08	Heizzeit überschritten	Heizt nicht richtig	Heizkreis prüfen, ggfs. Leitung bzw. Heizung erneuern.

T19: Noise (Werksprogramm). Nicht KD relevant.

Strg + ← = letzte Ansicht